sunny
the solar shower

AVVERTENZE - UPOZORNĚNÍ - VAROITUKSIA - WAARSCHUWINGEN - UPOZORNENIE - UYARILAR - NAPOMENE NAVODILA - NAPOMENE - ĮSPĖJIMAS - BRĪDINĀJUMS - AVERTISMENTE

IT
- NON lasciare all'esterno nei mesi freddi (ripararla dal gelo), avendo cura di svuotarla prima del periodo di inutilizzo.
- Durante il trasporto, non reggere la doccia per il tubo, ma sollevare il serbatoio (al limite smontando la parte di tubo al di sopra del miscelatore).
- ATTENZIONE: potenziale temperatura d'impiego elevata. Può raggiungere i 60°C/140°F.
- ATTENZIONE: articolo non adatto ai bambini. Da utilizzare sempre con la supervisione di un adulto.
- **ATTENZIONE: è ammesso un leggero gocciolamento in corrispondenza della valvola di sicurezza a garanzia di una maggior durata del prodotto.**
- NON salire in piedi sul serbatoio.
- NON sedersi sul serbatoio.
- NON appendersi o dondolarsi sul tubo della doccia.
- **NON smontare il riduttore di pressione e la valvola di sicurezza.**
- **A fine utilizzo chiudere sempre l'alimentazione generale (rubinetto di ingresso acqua).**
- Si consiglia di installare a monte del serbatoio un filtro per eliminare eventuali impurità presenti nell'acqua.
- Le temperature riportate sono puramente indicative e dipendono dalle condizioni atmosferiche.

CURA E MANUTENZIONE
Per ottimizzare le prestazioni, pulire periodicamente la copertura trasparente con prodotti non aggressivi

SMALTIMENTO
disassemblare il prodotto e smaltire separatamente i singoli componenti (plastiche e metalli).

CZ
- Sprchu chraňte před mrazem, hrozí její poškození. Pokud sprchu nebudete delší dobu používat, zásobník vyprázdněte.
- Při přenášení uchopte sprchu za zásobník, ne za tyčku. Hrozí poškození.
- Vždy začněte sprchování puštěním studené vody, teplota vody v zásobníku může dosáhnout hodnot nad 60 °C, hrozí opaření.
- Tento výrobek není vhodný pro děti, použití vždy pod dozorem kompetentní osoby.
- **Mírné odkapávání v oblasti pojistného ventilu je běžné, zajišťuje delší životnost výrobku.**
- Při utahování spojů dbejte na to, aby nedošlo k jejich přetažení.
- Nesedejte ani nestoupejte na zásobník.
- **Nedemontujte redukci tlaku a pojistný ventil.**
- **Po používání vždy uzavřete přívod vody do solární sprchy.**
- Doporučujeme nainstalovat filtr do zásobníku, který zachytí případné nečistoty nacházející se ve vodě a prodlouží tak životnost sprchy.
- Uvedené teploty jsou orientační a závisí na klimatických podmínkách.

FI
- ÄLÄ jätä suihkua ulos talvella (suojaa se jäätymiseltä). Muista tyhjentää säiliö ennen käyttötaukoa.
- Älä kanna suihkua putkesta, vaan säiliöstä (voit irrottaa vedensekoittimen yläpuolella olevan putken).
- HUOMIO: käyttölämpötila saattaa olla korkea (60°C/140°F).
- HUOMIO: ei lasten käyttöön, käytettävä aina aikuisen valvonnassa.
- **HUOMIO: veden tihkuminen varoventtiilin kohdalta on normaalia ja kasvattaa tuotteen käyttöikää.**
- ÄLÄ nouse seisomaan säiliön päälle.
- ÄLÄ istu säiliön päällä.
- ÄLÄ roiku tai keinu suihkuputkessa.
- **ÄLÄ poista paineenalenninta ja varoventtiiliä.**
- **Kun lopetat käytön, sulje vedentulo (päävesihana).**
- Säiliötä ennen suositellaan asentamaan suodatin, joka poistaa vedessä olevat epäpuhtaudet.
- Annetut lämpötilat ovat täysin viitteellisiä ja riippuvat sääolosuhteista.

NL
- De douche tijdens de koude maanden NIET buiten laten staan (tegen vorst beschermen) en het reservoir vóór de periode dat de douche niet gebruikt wordt legen.
- Tijdens het transport de douche niet aan de slang vasthouden maar aan het reservoir optillen (indien nodig het slanggedeelte boven de mengkraan eraf halen).
- ATTENTIE: De gebruikstemperatuur kan hoog zijn. Kan een temperatuur van 60°C/140°F bereiken.
- ATTENTIE: Artikel niet geschikt voor kinderen. Altijd onder toezicht van een volwassene gebruiken.
- **ATTENTIE: Een klein beetje druppelen bij het veiligheidsventiel is toegestaan, dit is een garantie van een langere levensduur van het product.**
- NIET op het reservoir gaan staan.
- NIET op het reservoir gaan zitten.
- Niet aan de doucheslang gaan hangen of zich eraan laten bungelen.
- **De drukregelaar en het veiligheidsventiel NIET demonteren.**
- **Na gebruik altijd de hoofdkraan dichtdraaien (watertoevoerkraan).**
- Er wordt geadviseerd om vóór het reservoir een filter te installeren om eventueel vuil in het water tegen te houden.
- De aangegeven temperaturen gelden uitsluitend bij benadering en zijn afhankelijk van de weersomstandigheden.

SK
- Sprchu chráňte pred mrazom, hrozí jej poškodenie. Ak sprchu nebudete dlhšiu dobu používať, zásobník vyprázdnite.
- Pri prenášaní uchopte sprchu za zásobník, nie za tyčku. Hrozí poškodenie.
- Vždy začnite sprchovanie pustením studenej vody, teplota vody v zásobníku môže dosiahnuť hodnotu nad 60°C, hrozí obarenie.
- Tento výrobok nie je vhodný pre deti, môžu ho používať pod dozorom kompetentnej osoby.
- **Mierne odkvapkávanie v oblasti poistného ventila je bežné, zaisťuje dlhšiu životnosť výrobku.**
- Pri uťahovaní spojov dbajte na to, aby nedošlo k ich preťaženiu.
- Nesadajte ani nestúpajte na zásobník.
- **Nedemontujte redukciu tlaku a poistný ventil.**
- **Po použití sprchy vždy uzavrite prívod vody do solárnej sprchy.**
- Odporúčame nainštalovať filter do zásobníka, ktorý zachytí prípadné nečistoty nachádzajúce sa vo vode a predĺži tak životnosť sprchy.
- Uvedené teploty sú orientačné a závisí na klimatických podmienkach.

TR
- Soğuk aylarda dışarıda BIRAKMAYIN (dondan koruyun), kullanım döneminden önce boşaltılması gerektiği unutulmamalıdır.
- Taşıma esnasında, duşu borudan tutmayın, (gerekirse mikserin üzerindeki boru kesitini sökerek) depoyu kaldırın.
- DİKKAT: potansiyel kullanım sıcaklığı yüksektir. 60°C/140°F sıcaklıklarına ulaşabilir.
- DİKKAT: bu ürün çocuklar için uygun değildir. Daima bir yetişkinin denetimi altında kullanılmalıdır.
- **DİKKAT: Ürünün daha uzun ömürlü olmasını garanti etmek amacıyla güvenlik valfının hizasında hafif bir damlamaya izin verilir.**
- Deponun üzerine ÇIKMAYIN.
- Deponun üzerine OTURMAYIN.
- Duş borusuna asılmayın veya boru üzerinde SALLANMAYIN.
- **Basınç redüktörünü ve güvenlik valfını SÖKMEYİN.**
- **Kullanım sonunda daima genel beslemeyi (su giriş musluğu) kapatın.**
- Su içinde mevcut olası kirleri gidermek için depo başına bir filtre monte edilmesi tavsiye edilir.
- Belirtilen sıcaklıklar sadece fikir vermek amaçlı olup, hava şartlarına bağlıdırlar

BA/HR
- NE ostavljajte tušna otvorenom u hladnim mjesecima (zašitite ga od mraza). Nakon završne upotrebe potpuno ga ispraznite.
- Za vrijeme transporta ne hvatajte tušza cijev nego podignite rezervoar (ili demontirajte dio cijevi iznad miješlice).
- PAŽJA: mogu se postić i visoke temperature do 60°C/140°F.
- PAŽJA: artikl nije prikladan da bi ga koristila djeca. Djeca ga mogu upotrebljavati samo u prisutnosti odraslih osoba.
- **PAŽJA: Na visini sigurnosnog ventila dopušeno je lagano kapanje jer to garantira duž trajanje proizvoda.**
- NEMOJTE se penjati na rezervoar.
- NEMOJTE sjesti na rezervoar.
- NEMOJTE se vješti ili njihati pomoć cijevi tuš.
- **NE demontirajte reduktor pritiska i sigurnosni ventil.**
- **Na kraju upotrebe uvijek zatvorite opć napajanje vode (slavinu za ulaz vode).**
- Savjetujemo da na početku rezervoara instalirate filtar kako bi eliminirali eventualnu nečstoć koja je prisutna u vodi.
- Prikazane temperature su samo indikativne, one ovise o atmosferskim uvjetima.

SI
- NE pustite tušzunaj za čsa hladnih mesecev (zašu227 itite ga pred mrazom). Izpraznite tušč ga ne boste dalj čsa uporabljali.
- Za čsa prevažnja ne držte tušza cev ampak dvignite rezervoar (lahko tudi demontirate del cevi iznad mešlnika).
- POZOR: temperatura vode lahko dosež tudi 60°C/140°F.
- POZOR: artikel ni prikladen za otroke. Vedno mora biti pod nadzorom odrasle osebe.
- **POZOR: Lahko dovolite rahlo kapljanje v višni varnostnega ventila v cilju daljšga trajanja proizvoda.**
- NE vzpenjajte se na rezervoar.
- NE sedite na rezervoarju.
- NE obešjte se in ne nihajte se na cevi tuš.
- **NE demontirajte reduktor pritiska in varnostni ventil.**
- **Na koncu uporabe vedno zaprite generalno napajanje (vodovodno pipo).**
- Svetujemo da pri vhodu v rezervoar instalirate filter za eliminiranje eventualne nesnage, ki je prisotna v vodi.
- Prikazane temperature so indikativne i so odvisne od atmosferskih pogojev.

RS
- NE ostavljajte tušna otvorenom tokom hladnih meseci (zašitite ga od mraza). Nakon završne upotrebe potpuno ga ispraznite.
- Za vreme transporta ne hvatajte tušza cev nego podignite rezervoar (ili demontirajte deo cevi iznad mešlice).
- PAŽJA: mogu se postić i visoke temperature do 60°C/140°F.
- PAŽJA: artikal nije prikladan da bi ga koristila deca. Ona mogu koristiti tušsamo u prisustvu odraslih osoba.
- **PAŽJA: Na sigurnosnom ventilu dopušeno je lagano kapljanje šo garantuje duž trajanje proizvoda.**
- NEMOJTE se penjati na rezervoar.
- NEMOJTE sedeti na rezervoaru.
- NE vešjte se i ne njište se upotrebom cevi tuš.
- **NEMOJTE demontirati reduktor pritiska i sigurnosni ventil.**
- **Na kraju upotrebe uvek zatvorite glavno napajanje vode (slavinu za ulaz vode).**
- Savetujemo da ispred rezervoara instalirate filter kako bi eliminisali eventualnu nečstoć koja je prisutna u vodi.
- Prikazane temperature su samo indikativne i zavise od atmosferskih uslova.

LT
- NEPALIKITE DUŠO LAUKE šaltuoju metų laiku (saugokite, kad neužšaltų) ir stenkitės, kad rezervuare nebūtų vandens, jei nesinaudojate dušu ilgesnį laiką.
- Dušo transportavimo metu neimkite už vamzdžio – kelkite laikydami už rezervuaro (patariame atsukti vamzdžio dalį, esančią po maišytuvu).
- ĮSPĖJIMAS: galima aukšta temperatūra. Vanduo gali įkaisti iki 60° C / 140° F.
- ĮSPĖJIMAS: neleiskite dušu naudotis vaikams. Vaikai gali naudotis dušu tik prižiūrimi suaugusiųjų.
- **ĮSPĖJIMAS: prie apsauginio vožtuvo gali lašėti vanduo – tai nekenkia gaminio tarnavimo laikui.**
- NELIPKITE ant rezervuaro.
- NESĖDĖKITE ant rezervuaro.
- NEBANDYKITE pasikabinti ar suptis ant dušo vamzdžio.
- **NENUIMKITE slėgio sumažinimo ir apsauginio vožtuvų.**
- **Pasinaudoję dušu visuomet užsukite tiekimą (vandens čiaupą).**
- Iš rezervuaro einančioje vandens linijoje patariame įstatyti filtrą, kad būtų pašalinti vandenyje esantys nešvarumai.
- Čia pateikta temperatūra yra tik nuorodinio pobūdžio ir priklauso nuo oro sąlygų.

LV
- NEATSTĀJIET dušu ārā aukstā laikā (sargiet no sala), pievēršot uzmanību tam, vai tā ir iztukšota, ja netiek lietota ilgāku laiku.
- Transportējot dušu, neņemiet to aiz caurules, bet paceliet aiz tvertnes (caurules daļa, ko iespējams noņemt, atrodas pie maisītāja).
- BRĪDINĀJUMS: augsta iespējamā temperatūra. Tā var sasniegt līdz pat 60°C/140°F.
- BRĪDINĀJUMS: gādājiet, lai šo izstrādājumu nelieto bērni.Tas vienmēr jālieto pieaugušo uzraudzībā.
- **BRĪDINĀJUMS: Neliela pilēšana pie drošības vārsta ir pieļaujama, lai nodrošinātu ražojumam ilgu kalpošanas laiku.**
- NEKĀPIET uz tvertnes.
- NESĒDIET uz tvertnes.
- NEKARIETIES vai NEŠŪPOJIETIES dušas caurulē.
- **NEŅEMIET nost spiediena redukcijas vārstu un drošības vārstu.**
- **Pēc lietošanas vienmēr atvienojiet ūdens padevi (aizveriet ūdens pievada krānu).**
- Lai attīrītu ūdeni no netīrumiem, pirms tvertnes ieteicams uzstādīt ūdens filtru.
- Šeit norādītas tikai aptuvenās temperatūras, un tās ir atkarīgas no laika apstākļiem.

RO
- Nu lăsaţi duşul în exterior în lunile reci ale anului (protejaţi-l de frig), având grijă să-l goliţi înainte de perioada de neutilizare.
- În timpul transportului, nu ţineţi duşul de tub, ci ridicaţi rezervorul (sau demontaţi partea tubului deasupra amestecătorului)
- ATENŢIE: potenţiala temperatură de utilizare elevată. Poate să ajungă până la 60°C/140°F.
- ATENŢIE: articolul nu e adecvat pentru copii. Trebuie utilizat întotdeauna sub supravegherea unui adult.
- **ATENŢIE: Sunt admise mici picături în apropierea supapei de siguranţă ca garanţie pentru o durată mai lungă a produsului.**
- NU vă urcaţi cu picioarele pe rezervor.
- NU vă aşezaţi pe rezervor.
- NU vă agăţaţi sau vă legănaţi pe tubul duşului.
- **NU demontaţi reductorul de presiune şi supapa de siguranţă.**
- **La sfârşitul utilizări, închideţi întotdeauna alimentarea generală (robinetul de intrare a apei).**
- Vă recomandăm să instalaţi deasupra rezervorului un filtru pentru eliminarea eventualelor impurităţi prezente în apă.
- Temperaturile descrise sunt doar indicative şi depind de condiţiile atmosferice.

ENJOY THE GARDEN
Via dell'Industria, 1 - 42015 Correggio (RE) ITALY
Tel. +39 0522 637 348 - Fax +39 0522 691 225 - **www.gfgarden.it** - info@gfgarden.it

MADE IN ITALY
www.gfgarden.it

cod. 3349.0556 - nov. 2014/0

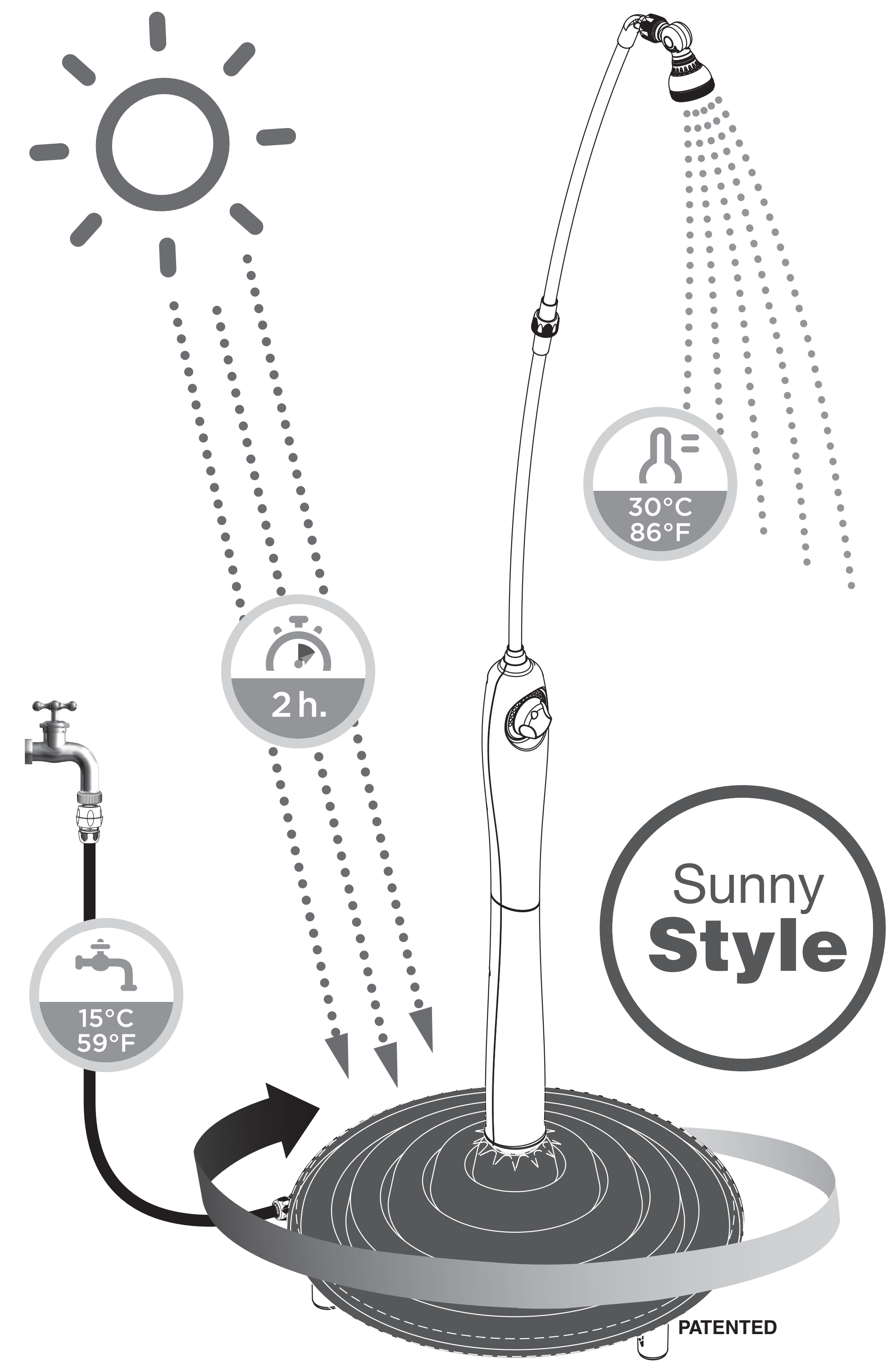

sunny
the solar shower

ISTRUZIONI DI MONTAGGIO

LA DOCCIA SOLARE

- **CZ** **SOLÁRNÍ SPRCHA – Návod k montáži**
- **FI** **AURINKOSUIHKU - Asennusohjeet**
- **NL** **De ZONNEDOUCHE - Montagevoorschriften**
- **SK** **SOLÁRNA SPRCHA – Návod na montáž**
- **TR** **GÜNEŞ DUŞU - Montaj bilgileri**
- **BA/HR** SUNČANI TUŠ - Upute za montiranje
- **SI** SONČNI TUŠ - Navodila za montiranje
- **RS** SUNČNI TUŠ - Uputstvo za montiranje
- **LT** **SAULĖS DUŠAS - Surinkimo instrukcijos**
- **LV** **SAULES DUŠA - Uzstādīšanas instrukcija**
- **RO** **DUŞ SOLAR - Instrucţiuni pentru montaj**

Sunny Style

IT **Una doccia adatta ad ogni ambiente esterno che, sfruttando in modo naturale l'energia solare, è in grado di produrre acqua calda gratis.**
Sunny sfrutta l'energia dei raggi solari per la produzione di acqua calda in modo ecologico e senza il consumo di energia elettrica. Proprio come un pannello solare, la base-serbatoio collegata alla rete idrica ed esposta al sole per circa 2 ore, riscalda fino a oltre 60°C/140°F l'acqua in essa contenuta. Questa, opportunamente miscelata con acqua fredda a mezzo del mixer, permette di erogare acqua calda a circa 30°C/86°F. Si possono pertanto ottenere 7/8 docce in successione di circa due minuti ciascuna, ma se si lasciano alcuni minuti di intervallo tra una erogazione e l'altra le docce ottenibili nella giornata sono praticamente infinite.L'inserimento nella base di una valvola di regolazione di pressione consente anche ai più piccoli un utilizzo in totale sicurezza e comfort.

CZ **Solární sprcha je vhodná pro venkovní použití, umožňuje využívat přirozeným způsobem sluneční energii a získat zadarmo teplou vodu.**
Ohřev vody zajišťují sluneční paprsky, voda je ohřívána ekologicky a bez spotřeby elektrické energie. Základna - zásobník, která je připojená k rozvodu vody, funguje jako solární panel. Pokud je solární sprcha vystavena slunečnímu záření přibližně na 2 hodiny, zahřeje vodu, která se nachází v zásobníku na víc jak 60°C/140°F. Z této vody je možné získat vhodným smícháním se studenou vodou prostřednictvím směšovače vodu o teplotě přibližně 30°C/86°F. Montáž bezpečnostního pojistného ventilu na základnu zaručuje bezpečí a komfort i pro malé děti.

FI **Kaiken tyyppisiin ulkotiloihin sopiva suihku hyödyntää luonnollisella tavalla aurinkoenergiaa ja lämmittää veden ilmaiseksi.**
Sunny hyödyntää auringonsäteiden energiaa lämmittääkseen veden ympäristöystävällisesti ja sähköä kuluttamatta. Kun jätät vesijohtoverkkoon liitetyn alustan/säiliön aurinkoon kahdeksi tunniksi, se toimii kuin aurinkopaneeli ja lämmittää sisältämänsä veden yli 60°C/140°F lämpötilaan. Kun sekoitat veden kylmään veteen vedensekoittimen avulla, suihkusta tulee noin 30°C/86°F lämmintä vettä. Siten suihkua voidaan käyttää 7 - 8 kertaa peräkkäin noin kaksi minuuttia kerrallaan. Jos suihkukertojen välille jätetään muutaman minuutin tauko, päivän kuluessa suihkussa voidaan käydä lukemattomia kertoja. Asenna paineensäätöventtiili alustaan/säiliöön, jotta myös lapset voivat nauttia täysin turvallisesta ja miellyttävästä suihkusta.

NL **Een douche die geschikt is voor elke buitenomgeving en die, door de zonne-energie op een natuurlijke manier te benutten, gratis warm water kan produceren.**
Sunny benut de energie van zonnestralen om op een ecologische manier en zonder verbruik van elektrische energie warm water te produceren. Net als een zonnepaneel verwarmt het onderstel/het reservoir dat op het waterleidingnet aangesloten is en dat ongeveer 2 uur aan de zon blootgesteld wordt het water dat erin zit tot meer dan 60°C/140°F. Als dit verwarmde water op de juiste manier met de menger met koud water gemengd wordt kan er warm water op een temperatuur van ongeveer 30°C/86°F afgegeven worden. Zo kunnen er 7/8 douches achter elkaar met een duur van ieder ongeveer twee minuten verkregen worden maar als er enkele minuten pauze tussen de ene douche en de andere douche gelaten wordt kan men in de loop van de dag nagenoeg oneindig douchen. Door een drukregelventiel in het onderstel te plaatsen kunnen de kleintjes er ook op een volkomen veilige en comfortabele manier gebruik van maken.

SK **Solárna sprcha je vhodná na vonkajšie použitie, umožňuje využívať prirodzeným spôsobom slnečnú energiu a získať zadarmo teplú vodu.**
Ohrev vody zaisťujú slnečné lúče, voda je ohrievaná ekologicky a bez spotreby elektrickej energie. Základňa – zásobník, ktorá je pripojená k rozvodu vody, funguje ako solárny panel. Ak je solárna sprcha vystavená slnečnému žiareniu približne 2 hodin, zohreje vodu, ktorá sa nachádza v zásobníku na viac ako 60°C/140°F. Z tejto vody je možné získať vhodným zmiešaním so studenou vodou prostredníctvom zmiešavača vodu o teplote približne 30°C/86°F. Montáž bezpečnostného poistného ventila na základňu zaručuje bezpečie a komfort aj pre malé deti.

TR **Güneş enerjisinden doğal şekilde faydalanarak bedava sıcak su üretebilecek kapasitede ve her ortama uyarlanabilecek bir duş.**
Sunny, ekolojik şekilde ve elektrik enerjisi tüketimi olmaksızın sıcak su üretmek için güneş ışınlarının enerjisinden faydalanır. Tıpkı bir güneş paneli gibi, su şebekesine bağlanmış ve yaklaşık 2 saat güneş altında bırakılmış taban-depo, içinde bulunan suyu 60°C/140°F üzerinde bir sıcaklığa eriştirir. Bu, bir mikser aracılığı ile soğuk su ile uygun şekilde karıştırıldığında, yaklaşık 30°C/86°F sıcak su sağlanılmasını mümkün kılar. Her biri yaklaşık iki dakikalık aralar ile art arda 7/8 duş yapılmasına imkan verilir; ancak duş yapmalar arasında birkaç dakikalık bir ara verildiğinde, pratikte gün boyunca sayısız sayıda duş yapılabilir. Tabana bir basınç regülasyon valfının yerleştirilmesi, duşun yaşı küçük olanlar tarafından da tam güvenlik ve konfor içerisinde kullanılmasını mümkün kılar.

BA/HR Ovaj je tuš prikladan za vanjske ambijente, na prirodan način koristi sunčanu energiju, pa je u stanju da vam besplatno zagrije vodu.
Sunny tuš se koristi energijom sunčanih zrakama za zagrijevanje vode na potpuno ekološki način i bez potrošnje električne energije.Radi na principu sunčane ploče gdje je osnova rezervoara povezana s vodovodom i izložena suncu za približno 2 sata. U rezervoaru sadržana voda zagrije se i iznad 60°C/140°F. Ista miješana na pravilan način s hladnom vodom preko miksera, omogućava isporučiti toplu vodu do približno 30°C/86°F. Na taj se način može postići uzastopce od 7 do 8 tuširanja u razmaku od približno dvije minuti svako. Ali ako se čine veći intervali između jednog i drugog tuširanja praktički u jednom danu imate bezbrojna tuširanja. Ako na bazu montirate ventil za reguliranje pritiska mogu tuš upotrebljavati i djeca s totalnom sigurnošću i udobnošću.

SI Tuš se prilagaja vsakemu zunanjemu okolju, na naraven način izkorišča sončno energijo in je v stanju na brezplačen način proizvajati toplo vodo.
Sunny tuš izkorišča sončne žarke za segrevanje vode na popolnoma ekološki način brez uporabe električne energije. Kot sončni panel je tudi osnova rezervoarja povezana z vodovodom in izpostavljena približno 2 ure na soncu, segreje vodo iznad 60°C/140°F. Ta voda, pravilno mešana s hladno vodo s pomočjo mešalnika oskrbuje toplo vodo do približno 30°C/86°F. Na ta način se lahko stuširate zaporedoma v presledkih od dveh minut od 7 krat do 8 krat. Če pa se tuširate v presledkih od nekaj minut boste lahko dnevno imeli praktično neskončno število tuširanj. Če vstavite ventil v bazo za reguliranje pritiska, lahko tuš z vso sigurnostjo in udobnostjo uporabljajo tudi otroci.

RS Ovaj je tuš prikladan za spoljne ambijente, na prirodan način koristi sunčanu energiju, pa je u stanju da vam besplatno zagreje vodu.
Sunny tuš se koristi energijom sunčanih zraka za grejanje vode na potpuno ekološki način i bez utroška električne energije.Baš kao solarna ploča, baza rezervoara povezana na vodovodnu mrežu i izložena suncu, za približno 2 sata zagreva vodu koja se nalazi u njemu na preko 60°C/140°F. Kada se ista, posredstvom miksera, izmeša na odgovarajući način sa hladnom vodom, dobija se topla voda na približno 30°C/86°F. Na taj se način može postići od 7 do 8 uzastopnih tuširanja u razmaku od približno dva minuta. Ali ako se prave veći razmaci između jednog i drugog tuširanja, u jednom danu možete praktično imati neograničen broj tuširanja. Ako na bazu montirate ventil za regulisanje pritiska tuš bi mogla upotrebljavati i deca uz potpunu sigurnost i udobnost.

LT **Ši dušo sistema tinka visoms lauko zonoms, ji naudoja natūralią saulės energiją, todėl gali tiekti nemokamą karštą vandenį.**
Sunny sistema naudoja saulės spindulių energiją gamindama karštą vandenį ekologiškai ir visai nenaudodama elektros. Kaip ir saulės baterijos, bazinis dušo saugojimo rezervuaras prijungtas prie vandentiekio ir šyla saulėje apie 2 valandas, jame vanduo įkaista iki daugiau kaip 60°C/140°F. Šis vanduo, maišytuve tinkamai sumaišytas su šaltu vandeniu, tiekiamas maždaug 30°C/86°F temperatūros. Todėl dušo sistema galima naudotis 7–8 kartus iš eilės, kaskart užtrunkant apie dvi minutes; tačiau, jei tarp naudojimųsi bus daromos kelių minučių pertraukos, iš esmės sistema galima naudotis visą dieną neribotą kiekį kartų. Įrenginio pagrinde įtaisytas slėgio kontrolės vožtuvas užtikrina visiškai saugų ir patogų naudojimą net mažiems vaikams.

LV **Šī dušas sistēma ir piemērota lietošanai jebkurā āra laukumā un izmanto dabīgo saules enerģiju, kas spēj nodrošināt ar karsto ūdeni bez maksas.**
Sunny izmanto saules staru enerģiju karstā ūdens ekoloģiskai ražošanai, neizmantojot elektrību. Nepieciešams tikai, lai saules panelis atrastos saules iedarbībā apmēram 2 stundas un lai dušas tvertnes pamatne būtu pievienota ūdensvadam; tajā ūdens tiek sasildīts virs 60°C/140°C. Šis ūdens, maisītājā sajaucoties ar auksto ūdeni, nodrošina aptuveni 30°C/86°F silta ūdens padevi. Tādēļ dušas sistēma var nodrošināt 7/8 apmēram divas minūtes ilgus dušas seansus pēc kārtas, protams, ja starp katru seansu ir dažu minūšu pārtraukums; pēc tam sistēma dienas laikā nodrošina praktiski neierobežotu dušošanās reižu skaitu. Iekārtas pamatnē novietotais spiediena kontrolvārsts nodrošina pilnīgu drošību un komfortu pat maziem bērniem.

RO **Un duş adecvat pentru orice mediu extern, care, exploatând în mod natural energia solară, poate produce apă caldă gratis.**
Sunny exploatează energia razelor solare pentru producerea apei calde în mod ecologic şi fără consum de energie electrică. La fel ca un panou solar, baza-rezervor racordată la o reţea hidrică şi expusă la soare timp de aproximativ 2 ore, încălzeşte până la 60°C/140°F apa pe care o conţine. Aceasta, amestecată oportun cu apa rece prin intermediul unui mixer, permite distribuirea apei calde la 30°C/86°F. Se pot, aşadar, obţine 7/8 duşuri în succesiune de aproximativ două minute fiecare, dar dacă se lăsă câteva minute de interval între o distribuire şi cealaltă, duşurile ce se pot obţine într-o zi sunt infinite. Introducerea la bază a unei supape de reglare a presiunii, permite şi celor mici o utilizare în totală siguranţă şi maximum confort.

GF_Istr Sunny STYLE_L2_3349.0556_14.indd 1
27-10-2014 16:37:44

MONTAGGIO - MONTÁŽ - ASENNUS - MONTAGE - MONTÁŽ - MONTAJ - MONTIRANJE - MONTAŽ - MONTIRANJE - SURINKIMAS - UZSTĀDĪŠANA - MONTARE

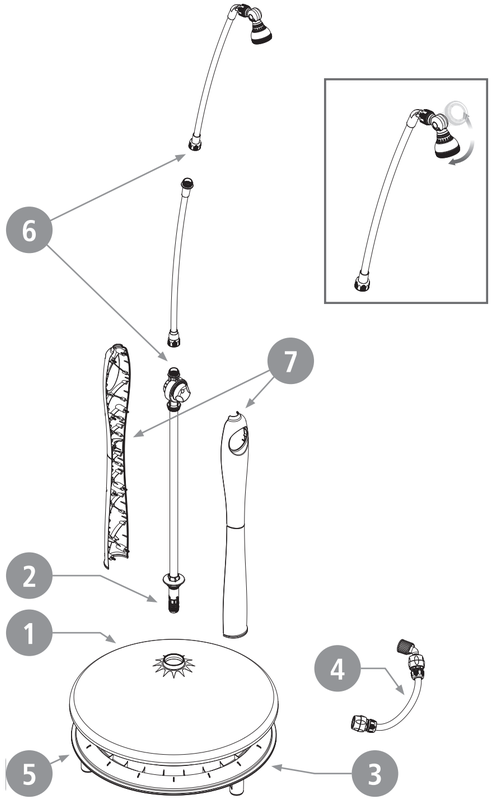

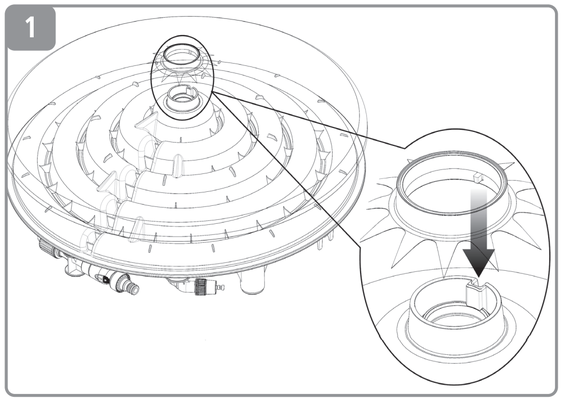

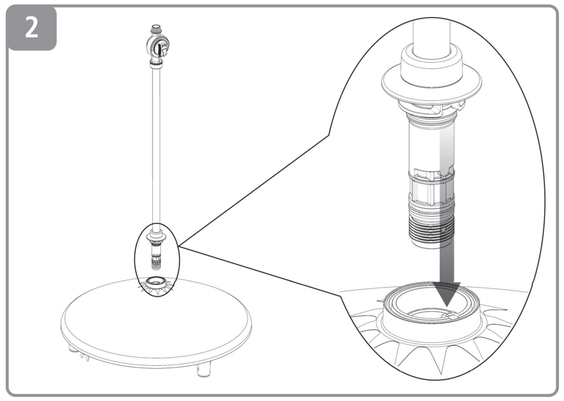

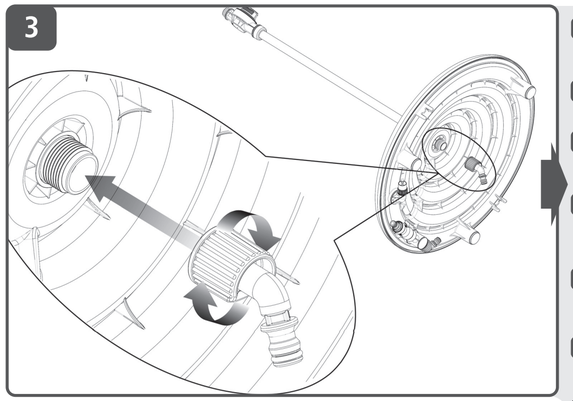

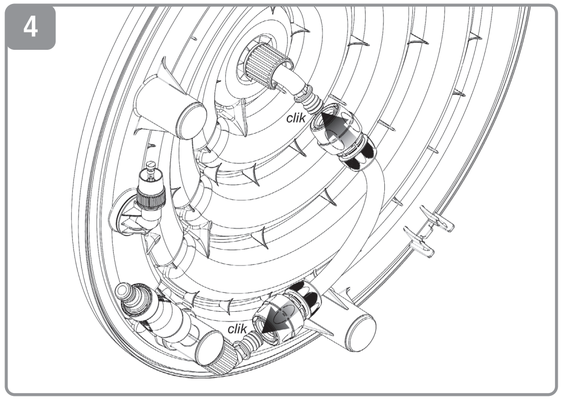

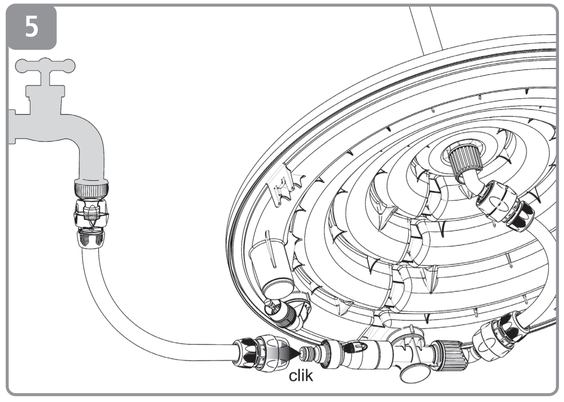

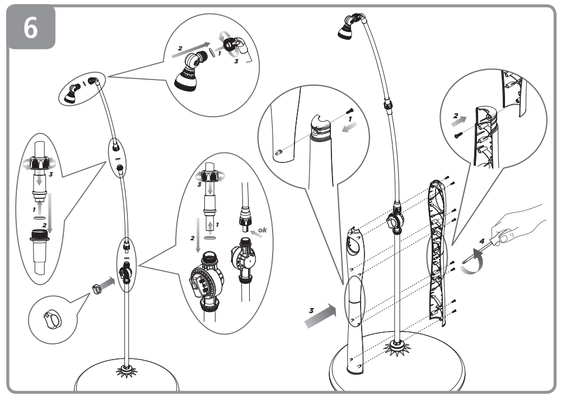

IT Tenendo la calotta trasparente in posizione, inclinare il serbatoio (poggiandolo su uno dei 3 piedi in plastica) ed avvitare il raccordo a gomito con ghiera sul filetto sporgente dell'asta nera fino a battuta, in modo da fissare l'asta (il raccordo curvo resta libero di ruotare).

CZ Přidržte plášť zásobníku tak, že ji opřete o jednu ze třech plastových nožiček (viz.Obr. 3) a zašroubujte kolenovou spojku s kruhovou maticí na vyčnívající závit černé tyčky až na doraz, abyste tyčku upevnili (kolenová spojka se volně otáčí).

FI Pidä läpinäkyvä kupu paikallaan, kallista säiliö (tue se yhdelle kolmesta muovijalasta) ja ruuvaa rengasmutterilla varustettu kulmaliitin pohjaan asti musta tangon ulkokierteisiin kiinnittääksesi tangon (kulmaliitin kääntyy esteettömästi).

NL Houd de doorzichtige kap op zijn plaats en houd het reservoir schuin (laat het reservoir op één van de 3 plastic poten steunen) en draai de bochtkoppeling met de ring op het uitstekende schroefdraadgedeelte van de zwarte stang totdat hij niet verder kan, zodat de stang vast komt te zitten (de bochtkoppeling kan vrij blijven draaien).

SK Pridržte plášť zásobníka tak, že ho oprete o jednu z troch plastových nožičiek (viď obr. 3) a zaskrutkujete kolennú spojku s okruhlou maticou na vyčnievajúci závit čiernej tyčky až na doraz, aby ste tyčku upevnili (kolenná spojka sa voľne otáča).

TR Şeffaf kepi pozisyonda tutarak depoyu eğin (plastik 3 ayağından bir tanesi üzerine yaslayarak) ve bilezikli dirsek rakoru siyah çubuğun dışa çıkık dişi üzerine, çubuğu sabitleyecek şekilde çakıştırarak vidalayın (eğik rakor dönecek şekilde serbest kalır).

BA/HR Držte prozirnu kalotu u položju, nagnite rezervoar (naslonite ga na jednu od 3 plastične nožce) i navijte priključak s prstenastim okovom u obliku koljena na istaknut uvojak crnog nosač sve do kraja, tako da fiksirate nosač (savijen priključak ostaje slobodan tako da se može okretati).

SI Držte prosojno kaloto v položju, nagnite rezervoar (položte ga na eno od 3 nožc iz plastike) in privijte priključek v obliki kolena s kovinskim obročem na izstopajočm navoju črnega nosilca dokler se ne zaustavi tako da pritrdite nosilec (priključek v obliki kolena ostane svoboden za obračnje).

RS Držte providnu kalotu u odgovarajućm položju, nagnite rezervoar (naslonite ga na jednu od 3 plastiče nožce) i navijte kolenasti priključak s prstenastim okovom na istaknut uvojak crnog nosač tuš sve do kraja, tako da nosačostane fiksiran (savijen priključk ostaje slobodan tako da se može okretati).

LT Laikydami vietoje permatomą dangtį, pakreipkite rezervuarą į šoną (atremkite jį ant vienos iš trijų plastiko kojelių) ir prie išsikišusio juodo sriegio tvirtai prisukite žiedinę alkūnės dalį (alkūnė turi laisvai suktis).

LV Turot caurspīdīgo pārsegu, novietojiet tvertni slīpi (nostatot to uz vienas no 3 plastmasas kājiņām) un cieši pieskrūvējiet līkuma gredzenveida uzmavu pie melnā balsta vītnes, līdz tas ir pilnībā nostiprināts (līkuma uzmava ir brīvi pagriežama).

RO Ţinând dopul transparent în poziţie, înclinaţi rezervorul (aşezându-l pe unul din cele 3 picioare din plastică) şi înşurubaţi racordul cot cu duza pe filetul ieşit din tija neagră până la capăt, astfel încât să fixaţi tija (racordul curb rămâne liber de rotaţie).

UTILIZZO - POUŽITÍ - KÄYTTÖ - GEBRUIK - POUŽITIE - KULLANIM - UPOTREBA - UPORABA - UPOTREBA - NAUDOJIMAS - LIETOŠANA - UTILIZARE

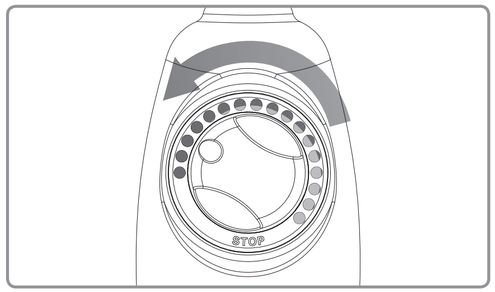

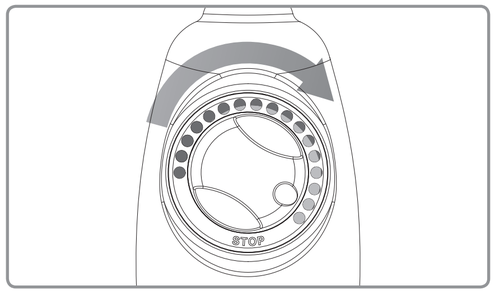

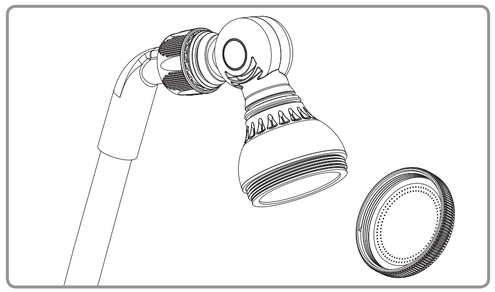

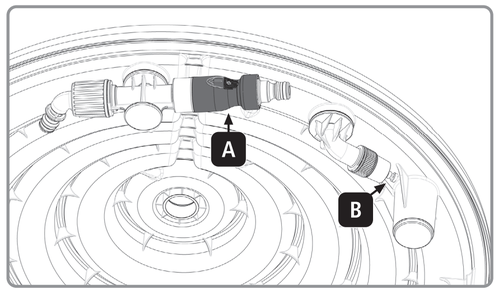

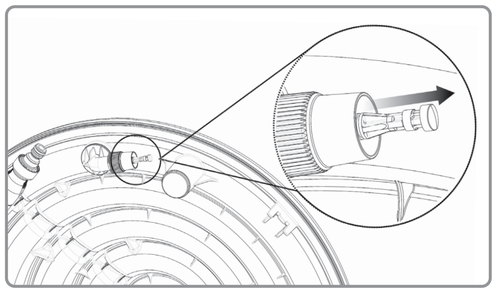

IT N.B. In fase di riempimento del serbatoio posizionare il miscelatore su acqua calda fino alla completa fuoriuscita dell'aria, quando si noterà un getto d'acqua uniforme. Successivamente portare la manopola in posizione di stop e attendere il riscaldamento dell'acqua nel serbatoio.

CZ Ve fázi plnění nastavte ventil na směšování do polohy pro spuštění teplé vody a vyčkejte, dokud nebude vytlačen všechen vzduch a ze sprchy nepoteče rovnoměrný proud vody. Ventilem vodu zastavte a vyčkejte, až se v nádrži ohřeje.

FI HUOM. Pidä vedensekoitin säiliön täytön aikana käännettynä kuuman veden kohdalle, kunnes ilma on poistunut kokonaan ja vesisuihku on tasainen. Käännä vedensekoitin tämän jälkeen suljettuun asentoon ja odota, että säiliön vesi lämpenee.

NL NB: Tijdens het vullen van het reservoir moet u de mengkraan op de warmwaterstand zetten totdat de lucht er volledig uitgegaan is, d.w.z. als u er een gelijkmatige waterstraal uit ziet komen. Zet de knop daarna in de stopstand en wacht totdat het water in het reservoir warm wordt.

SK Vo fáze plnenia nastavte ventil na zmiešavanie do polohy pre spustenie teplej vody a vyčkajte, pokiaľ nebude vytlačený všetok vzduch a zo sprchy nepotečie rovnomerný prúd vody. Ventilom vodu zastavte a počkajte, kým sa v nádrži ohreje.

TR NOT: depo doldurulması esnasında mikseri, havanın tamamen dışarı atılmasının sağlanmasına kadar sıcak su üzerine getirin; bu durumda eşit bir su jeti fark edilecektir. Bundan sonra düğmeyi stop pozisyonuna getirin ve suyun depoda ısınmasını bekleyin

BA/HR N.B. U fazi punjenja rezervoara postavite miješlicu na znak 'topla voda' sve dok nije kompletno izašo zrak, to jest, kada primijetite da je postao mlaz vode jednolik. Zatim stavite dugme u položj 'stop' i pričkajte da se voda u rezervoaru zagrije.

SI N.B. Z ozirom na polnjenje rezervoarja obrnite mešlno napravo v položj 'topla voda' in pustite da zrak popolnoma izide vse dokler ne boste videli enakomeren vodni curek. Nato obrnite ročco v položj 'stop' in počkajte da se bo voda v rezervoarju segrela.

RS N.B. U fazi punjenja rezervoara postavite mešlicu na znak 'topla voda' sve dok vazduh savim ne izađe, to jest, sve dok ne primetite da je mlaz vode kontinuiran. Zatim stavite dugme u položj 'stop' i pričkajte da se voda u rezervoaru zagreje.

LT Pastaba: kai pildysite rezervuarą, nustatykite maišytuvo rankenėlę į karšto vandens padėtį, kol išeis visas oras (ima tekėti tolygi vandens srovė). Tada pasukite rankenėlę į padėtį „stop“ ir palaukite, kol sušils rezervuare esantis vanduo.

LV Piezīme: uzpildot tvertni, ieslēdziet maisītāja pogu karstā ūdens pozīcijā, līdz pilnībā tiek izlaists gaiss (par to norāda vienmērīga ūdens plūsma). Tad ieslēdziet pogu izslēgtā pozīcijā un gaidiet, līdz tvertnē tiek uzsildīts ūdens.

RO N.B. În faza de completare a rezervorului poziţionaţi amestecătorul pe apă caldă până la ieşirea completă a aerului, când are să notaţi un jet de apă uniformă: Succesiv duceţi maneta în poziţia de stop şi aşteptaţi încălzirea apei în rezervor.

IT N.B. Prima dell'utilizzo posizionare il miscelatore in posizione acqua fredda. Ruotare gradualmente fino alla temperatura desiderata.

CZ Před použitím nastavte ventil na směšování do polohy pro spuštění studené vody. Postupným otáčením ventilu přidávejte teplou vodu až na požadovanou teplotu.

FI HUOM. Käännä vedensekoitin ennen käyttöä kylmän veden kohdalle. Käännä sitä vähitellen, kunnes lämpötila on haluamasi mukainen.

NL NB: Vóór gebruik moet u de mengkraan op de koudwaterstand zetten. Draai er geleidelijk aan totdat de gewenste temperatuur verkregen wordt.

SK Pred použitím nastavte ventil na zmiešavanie do polohy pre spustenie studenej vody. Postupným otáčaním ventila pridávajte teplú vodu až na požadovanú teplotu.

TR NOT: Kullanımdan önce mikseri soğuk su pozisyonunda konumlandırın. Arzu edilen sıcaklık derecesine kadar kademeli şekilde çevirin.

BA/HR N.B. Prije upotrebe stavite miješlicu u položj 'hladna voda'. Postepeno okrećte sve do željene temperature.

SI N.B. Pred uporabo obrnite mešlnik v položj 'hladna voda'. Postopoma obračjte vse dokler ne boste dobili želeno temperaturo.

RS N.B. Pre upotrebe stavite mešlicu u položj 'hladna voda'. Postepeno okrećte dugme sve do željene temperature.

LT Pastaba: prieš naudodamiesi dušu, nustatykite maišytuvą šalto vandens padėtyje, palaipsniui sukdami rankenėlę iki pageidaujamos temperatūros.

LV Piezīme: pirms lietošanas ieslēdziet maisītājā aukstā ūdens padevi, pakāpeniski pagriežot pogu līdz vēlamajai temperatūrai.

RO N.B. Înainte de utilizare, poziţionaţi amestecătorul în poziţia apei rece. Rotiţi gradual până ajungeţi la temperatura dorită.

IT N.B. Dopo il primo impiego e periodicamente verificare l'assenza di impurità nella parabola forata smontando la ghiera della doccia.

CZ Po prvním použití a potom v pravidelných intervalech kontrolujte odmontováním sprchovou hlavici, jestli není zanesená.

FI HUOM. Tarkista ensimmäisen käytön jälkeen ja määräajoin, ettei suihkun reikälevyssä ole epäpuhtauksia. Irrota suihkun rengasmutteri.

NL NB: Na het eerste gebruik en daarna regelmatig moet u controleren of er geen vuil in de kom met de gaatjes zit; om dit te doen moet u de ring van de douche losdraaien.

SK Po prvom použití a potom v pravidelných intervaloch kontrolujte odmontovaním sprchovú hlavicu, či nie je zanesená.

TR NOT: İlk defa kullandıktan sonra ve düzenli aralıklar ile duşun bileziğini sökerek delikli duş başlığının kirden yoksun olduğunu kontrol edin.

BA/HR N.B. Nakon prve upotrebe i periodičo kontrolirajte, da ne bude nečstoć u mlaznici s rupicama tako da demontirate prstenasti okov tuš.

SI N.B. Po prvi uporabi in periodičo preverite da ne bo nečstoč v paraboli z luknjicami tako da demontirate obroč tuš.

RS N.B. Nakon prve upotrebe i kao i u periodičim razmacima proverite da li se u mlaznici tuš nakupilo nečstoć tako šo će odviti prstenasti okov na tuš.

LT Pastaba: pasinaudoję dušu pirmą kartą, atsukite dušo žiedą ir patikrinkite, ar išgręžtoje plokštelėje nėra susikaupusių nešvarumų (veliau tai darykite periodiškai).

LV Piezīme: pēc pirmās lietošanas reizes un pēc tam regulāri pārbaudiet, vai caurumotajā plāksnē nav netīrumu, atverot dušas gredzenu.

RO N.B. După prima utilizare şi periodic, verificaţi lipsa de impurităţi în parabola găurită, demontând duza duşului.

IT N.B. Prima del montaggio verificare sempre la presenza del riduttore di pressione (A) e della valvola di sicurezza (B).

CZ Před montáží vždy zkontrolujte, že je nainstalován reduktor tlaku (A) a pojistný ventil (B).

FI HUOM. Varmista aina ennen asennusta, että paineenalennin (A) ja varoventtiili (B) on paikallaan.

NL NB: Voordat u hem weer monteert moet u altijd controleren of de drukregelaar (A) en het veiligheidsventiel (B) aanwezig zijn.

SK Pred montážou vždy skontrolujte, či je nainštalovaná redukcia tlaku (A) a poistný ventil (B).

TR NOT: Montajdan önce her zaman basınç redüktörü (A) ve güvenlik valfının (B) mevcut olduklarını kontrol edin.

BA/HR N.B. Prije montiranja uvijek provjerite prisutnost reduktora pritiska i sigurnosnog ventila (B).

SI N.B. Pred montiranjem vedno preverite prisotnost reduktorja za pritisk (A) in varnostni ventil (B).

RS N.B. Pre montiranja treba uvek da proverite prisutnost reduktora pritiska (A) i sigurnosnog ventila (B).

LT Pastaba: prieš montuodami dušą, patikrinkite, ar yra slėgio sumažinimo vožtuvas (A) ir apsauginis vožtuvas (B).

LV Piezīme: pirms komplekta uzstādīšanas pārbaudiet, vai ir uzstādīts spiediena redukcijas vārsts (A) un drošības vārsts (B).

RO N.B. Înainte de montare, verificaţi întotdeauna prezenţa reductorului de presiune (A) şi a supapei de siguranţă (B).

IT N.B. Periodicamente verificare il corretto funzionamento della valvola di sicurezza, tirando e rilasciando delicatamente il pomello per evitare l'eventuale formazione di calcare. Potrebbe uscire dell'acqua.

CZ Pravidelně kontrolujte správnou činnost pojistného ventilu popotahováním a pozvolným uvolněním otočného knoflíku tak, abyste předešli tvorbě vodního kamene.

FI HUOM. Tarkista määräajoin, että varoventtiili toimii asianmukaisesti. Vedä ja vapauta sen nuppi varoen estääksesi kalkkikerääntymien muodostumisen. Siitä saattaa valua vettä.

NL NB: Af en toe moet u controleren of het veiligheidsventiel goed functioneert; hierbij moet u zachtjes aan de knop trekken en de knop weer loslaten om de eventuele vorming van kalkaanslag te voorkomen. Er kan water uit komen.

SK Pravidelne kontrolujte správnu činnosť poistného ventila popoťahovaním a pozvoľným uvoľnením otočného gombika tak, aby ste predišli tvorbe vodného kameňa.

TR NOT: Olası kireç oluşumlarını önlemek için topuzu nazik şekilde çekerek ve bırakarak güvenlik valfının düzgün işlediğini düzenli aralıklar ile kontrol edin. Su çıkabilir.

BA/HR N.B. Periodičo provjerite pravilno djelovanje sigurnosnog ventila, tako da najprije povučte dugme u obliku jabučce, a zatim ga rahlo ispustite. Na taj način će izbjeć formiranje kamenca. Pri tom se može dogoditi da ć izać malo vode.

SI N.B. Periodičo preverite pravilno delovanje varnostnega ventila tako da pazljivo povleč in spustite gumb v obliki glavice, da bi se tako izognili formiranju apnenca. Lahko pride do delnega iztekanja vode.

RS N.B. Periodičo proverite ispravnsot sigurnosnog ventila, tako da prvo povučte dugme u obliku jabučce, a zatim ga rahlo pustite. Na taj način će izbjeć formiranje kamenca. Pri tom se može desiti da ć izać malo vode.

LT Pastaba: laikas nuo laiko patikrinkite, ar gerai veikia apsauginis vožtuvas: nestipriai kilstelėkite ir nuleiskite rankenėlę (tokiu būdu apsaugosite, kad nesikauptų kalkių nuosėdos). Pakėlus rankenėlę gali išbėgti šiek tiek vandens.

LV Piezīme: regulāri pārbaudiet, vai drošības vārsts darbojas pareizi, viegli pavelkot un atlaižot pogu, lai novērstu katlakmens nogulsnēšanos. Var iztecēt nedaudz ūdens.

RO N.B. Periodic verificaţi funcţionarea corectă a supapei de siguranţă, trădând şi eliberând delicat butonul pentru a evita eventuala depunere de calcar. E posibil să iasă apă.